令和8年度 熊本県中学校総合体育大会 ソフトテニス競技

女子個人の部

日時：令和８年７月１９日（日）
場所：パークドーム熊本
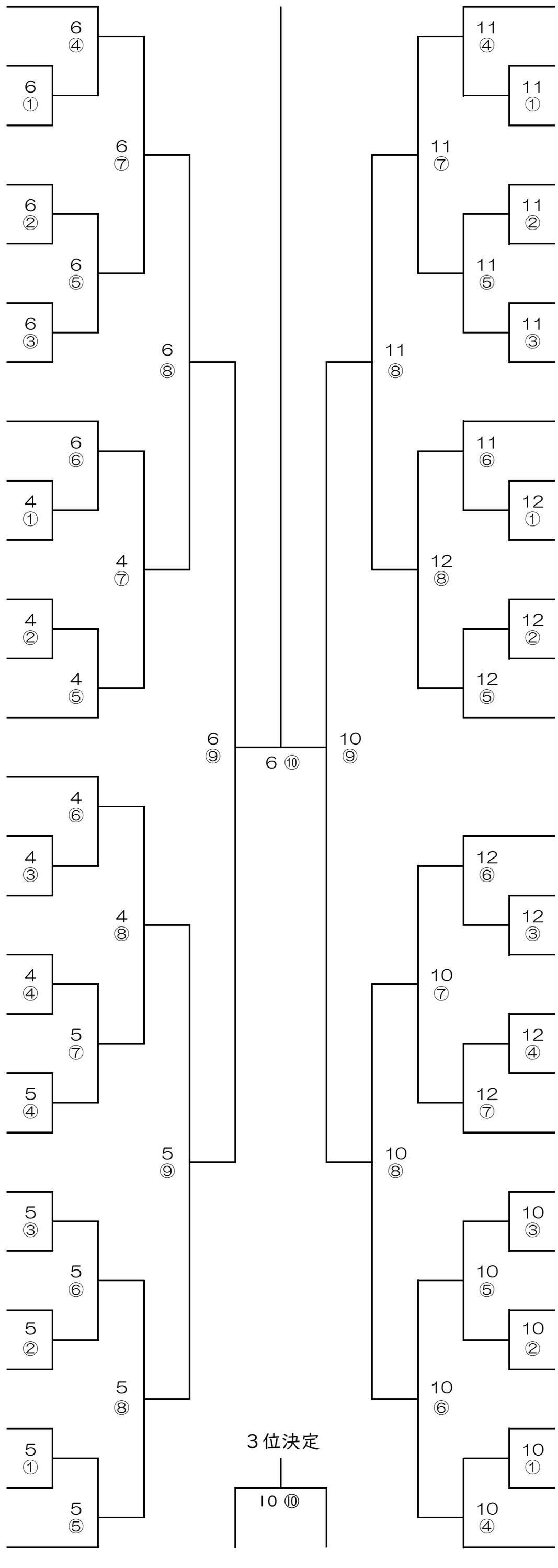
1 諏佐 純・早川 叶夢 八代市立第六中学校
2 下田 華凛・橋本 桃奈 熊本市立長嶺中学校
3 磯野 未羽・本田 心音 山鹿市立鹿本中学校
4 寒川 遥・山口 海 水俣市立水俣第一中学校
5 平田 詩音・對田 百花 宇城市立不知火中学校
6 渡辺 ひより・濵﨑 彩芭 上天草市立大矢野中学校
7 小竹 彩惟・立山 結夏 なんかんクラブ
8 芹川 由依・岡島 亜珠 熊本市立長嶺中学校
9 植薄 愛唯・楠木 愛空 あさぎり町立あさぎり中学校
10 春日 あさひ・後藤 結 山都町立蘇陽中学校
11 竹下 友梨・佐藤 由和 天草市立本渡中学校
12 石原 穂乃花・山下 涼歌 大津町立大津北中学校
13 吉岡 彩・前田 結菜 西原村立西原中学校
14 平井 愛楽・松下 美緒 天草市立本渡中学校
15 富田 紗世・木本 愛麗 八代市立第四中学校
16 前原 結華・古川 煌莉 錦町立錦中学校
17 石川 京佳・紺屋 和咲 熊本市立武蔵中学校
18 田上 心結・喜田 莉奈 甲佐町立甲佐中学校
19 田村 胤心・伊藤 璃彩来 玉名ジュニア
20 岩永 椿紗・渡邉 妃夏 美里町立中央中学校
21 松尾 実央・松本 珠央 山鹿市立菊鹿中学校
22 髙木 麗奈・金田 好花 熊本市立北部中学校
23 野田 栞那・丁 梓彩 水俣市立水俣第一中学校
24 山内 楓恵・立川 珠理 菊陽町立菊陽中学校
25 林 舞衣・田北 結花 南小国町立南小国中学校
26 安井 美華・山下 紗波 天草市立本渡中学校
27 吉永 こころ・本川 稀唯 熊本ソフトテニスアカデミー１９６２
28 山田 穂花・日根野 心愛 錦町立錦中学校
29 柴田 通花・新原 結菜 御船町立御船中学校
30 城戸 希心・福海 巡 たまなSTC
31 下川 優里奈・坂田 紫音 八代市立第二中学校
32 渡辺 杏・石本 杏花 上天草市立大矢野中学校
33 本田 絃・稲村 佳純 熊本市立湖東中学校
34 津志田 咲希・千原 悠有里 宇土市立鶴城中学校
35 森 結依奈・川端 杏果 水俣市立水俣第一中学校
36 木實 紗那・甲斐 姫舞莉 高森町立高森中学校
37 田代 結愛・鍬田 怜実 熊本市立五霊中学校
38 松岡 雅・後藤 美虹 天草市立本渡中学校
39 塩﨑 みう・坂田 光虹 山鹿市立山鹿中学校
40 山内 結楓・福島 菜緒 菊陽町立菊陽中学校
41 山領 仁子・荒木 愛羽 山都町立蘇陽中学校
42 大保 由那・野田 ゆいん 天水オレンジ
43 村田 百光・森 衣玲奈 八代市立第二中学校
44 髙本 結愛花・脇坂 日向子 天草市立本渡中学校
45 原口 幸花・綾戸 百花 山鹿市立菊鹿中学校
46 三川 純怜・成松 実千瑠 熊本市立出水南中学校
47 上島 世利梛・城 彩華 南小国町立南小国中学校
48 田中 結心・川本 聖 宇土市立鶴城中学校
49 福島 悠梨・岩本 亜子 熊本市立下益城城南中学校
50 木嶋 ちえ・小林 茉生 上天草市立大矢野中学校
51 中野 芹菜・永村 夢菜 大津町立大津北中学校
52 渡邉 弥花・新堀 凪 あいあいスポーツクラブたらぎ
53 小竹 実空・山本 亜純 なんかんクラブ